Καναλάτες μονάδες μεσαίας στατικής πίεσης

DUCTIMAX 2 - 8 kW

NEW PRODUCT

Υψηλή απόδοση με μονάδα μικρών διαστάσεων για εφαρμογές κρυφής τοποθέτησης σε ψευδοροφή

Η μονάδα Ductimax για κρυφή οριζόντια τοποθέτηση σε ψευδοροφή έχει σχεδιαστεί για τον κλιματισμό εσωτερικών χώρων όπου απαιτείται η εγκατάσταση μονάδων μεσαίας στατικής πίεσης και μικρών διαστάσεων που όμως προσφέρουν υψηλή απόδοση.

Η σειρά περιέχει 12 μοντέλα με παροχή αέρα από 300 έως 1200 m^3/h. Ο εναλλάκτης θερμότητας καθιστά τη μονάδα Ductimax ικανή να χρησιμοποιηθεί σε πολλές και ποικίλες εφαρμογές. Η μονάδα είναι κατασκευασμένη από έναν στάνταρτ εναλλάκτη 3 ή 4 σειρών ο οποίος μπορεί να συνδυαστεί με έναν επιπρόσθετο εναλλάκτη 1 ή 2 σειρών για εξαιρετική απόδοση ακόμα και στις χαμηλές θερμοκρασίες λειτουργίας. Οι εναλλάκτες θερμότητας μπορούν να βελτιστοποιηθούν, ανάλογα με τις απαιτήσεις, για συστήματα κεντρικής ψύξης ή θέρμανσης. Η μονάδα Ductimax έχει σχεδιαστεί για οριζόντια τοποθέτηση σε ψευδοροφή. Η κύρια λεκάνη συμπυκνωμάτων είναι τοποθετημένη μέσα στη μονάδα με τέτοιο τρόπο ώστε να διευκολύνεται η αποστράγγιση.

Είναι διαθέσιμη μεγάλη ποικιλία χειριστηρίων τοίχου, συμπεριλαμβανομένων χειριστηρίων ηλεκτρομηχανολογικού τύπου και χειριστηρίων με μικροεπεξεργαστή και οθόνη. Η χρήση των χειριστηρίων MYCOMFORT MEDIUM και LARGE ή EVO καθιστά δυνατή την ενσωμάτωση της μονάδας DUCTIMAX στο κεντρικό σύστημα διαχείρισης των μονάδων κλιματισμού ERGO. Για την ενίσχυση του υδρονικού συστήματος είναι διαθέσιμα θερμαντικά στοιχεία ολοκληρωμένα με συστήματα ασφαλείας.

Η δράση του φίλτρου αέρα G3 μπορεί να συνδυαστεί με σύστημα ιονισμού του αέρα.

Σύστημα διαχείρισης ERGO | 2-σωλήνιο σύστημα | 4-σωλήνιο σύστημα | Καναλάτη μονάδα | Φυγοκεντρικός ανεμιστήρας

DM xx0 DS Μονάδα για 2σωλήνια συστήματα

DM xx1 DS Μονάδα για 4-σωλήνια συστήματα εξοπλισμένη με έναν επιπρόσθετο εναλλάκτη θερμότητας 1 σειράς για το κύκλωμα του ζεστού νερού

DM xx2 DS Μονάδα για 4-σωλήνια συστήματα εξοπλισμένη με έναν επιπρόσθετο εναλλάκτη θερμότητας 2 σειρών για το κύκλωμα του ζεστού νερού

ΠΛΕΟΝΕΚΤΗΜΑΤΑ

- Κινητήρας πολλών ταχυτήτων
- Εναλλάκτης θερμότητας έως 4 σειρές
- Αναστρέψιμες υδραυλικές συνδέσεις
- Φυγοκετρικοί ανεμιστήρες ABS
- Δυνατότητα ενσωμάτωσης στο ERGO
- Δυνατότητα προσθήκης ιονιστή

Η δομή της μονάδας καθιστά δυνατό τον συνδυασμό διαφόρων αξεσουάρ στις πλευρές της εισαγωγής και εξαγωγής αέρα ώστε να επιτευχθεί η βέλτιστη απόδοση της μονάδας.

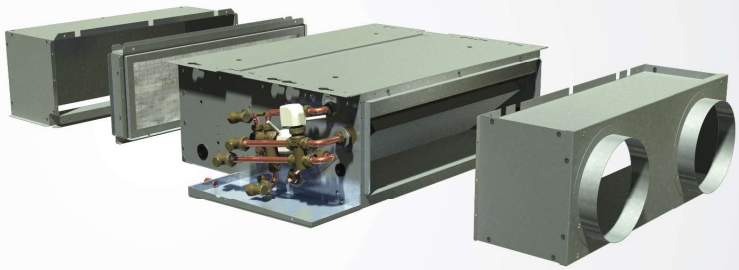

ΑΞΕΣΟΥΑΡ

ΗΛΕΚΤΡΟΜΗΧΑΝΙΚΑ ΧΕΙΡΙΣΤΗΡΙΑ	
CD	Χειριστήριο εντοιχισμένο 3 ταχυτήτων
CDE	Χειριστήριο τοίχου 3 ταχυτήτων
TD	Χειριστήριο τοίχου, 3 ταχυτήτων με θερμοστάτη και διακόπτη επιλογής θερινής/χειμερινής λειτουργίας
TDC	Χειριστήριο 3 ταχυτήτων και θερμοστάτης
TD4T	Χειριστήριο τοίχου με θερμοστάτη και διακόπτη επιλογής θερινής/χειμερινής λειτουργίας για 2-σωλήνια ή 4-σωλήνια συστήματα με βαλβίδες
TC	Θερμοστάτης επαφής στοιχείου για την ελάχιστη θερμοκρασία νερού στη λειτουργία της θέρμανσης, τοποθετημένος στον εναλλάκτη θερμότητας
TA	Θερμοστάτης χώρου
TA2	Θερμοστάτης χώρου με διακόπτη επιλογής θερινής/χειμερινής λειτουργίας
KP	Διάταξη για την παράλληλη σύνδεση έως 4 fan coils σε ένα χειριστήριο
ΗΛΕΚΤΡΟΝΙΚΑ ΧΕΙΡΙΣΤΗΡΙΑ ΜΕ ΜΙΚΡΟΕΠΕΞΕΡΓΑΣΤΗ	
MCBE	MYCOMFORT BASE, ψηφιακό, για αυτόματο έλεγχο, με οθόνη
MCME	MYCOMFORT MEDIUM ψηφιακό, για αυτόματο έλεγχο, με οθόνη και τη δυνατότητα δημιουργίας δικτύου
MCLE	MYCOMFORT LARGE ψηφιακό, για αυτόματο έλεγχο, με οθόνη, τη δυνατότητα δημιουργίας δικτύου, τη ρύθμιση υγρασίας και τον εβδομαδιαίο προγραμματισμό
DIST	MYCOMFORT controller spacer for wall mounting
EVODISP	EVO CLOCK ψηφιακό, για αυτόματο έλεγχο, δυνατότητα δημιουργίας δικτύου, ρύθμιση υγρασίας και εβδομαδιαίο προγραμματισμό
EVOVOARD	EVO 230V τμήμα ισχύος κυκλώματος
LED503	Ψηφιακό χειριστήριο για τον αυτόματο έλεγχο της υδρονικής μονάδας
CO (B-G-W)	Plate for LED503, white W (RAL 7031), grey G (RAL 9003), black B (RAL 9005)
MCSWE	Αισθητήρας νερού για EVO, MYCOMFORT BASE, MEDIUM, LARGE, ΚΑΙ LED 503 με μικροεπεξεργαστή
MCSUE	Αισθητήρας υγρασίας για EVO, MYCOMFORT MEDIUM ΚΑΙ LARGE με μικροεπεξεργαστή
ΚΙΒΩΤΙΟ ΔΙΑΝΟΜΗΣ ΑΕΡΟΣ (PLENUM) ΚΑΙ ΥΠΟΔΟΧΕΣ ΓΙΑ ΠΡΟΣΑΓΩΓΗ ΚΑΙ ΕΞΑΓΩΓΗ ΑΕΡΑ	
PMA	Αμόνωτο plenum εισαγωγής και εξαγωγής αέρα με λαιμούς Ø 200 mm
PMAC	Μονωμένο plenum εισαγωγής/εξαγωγής αέρα με λαιμούς Ø 200 mm
PAF	Αμόνωτο μπροστινό plenum εισαγωγής αέρα με λαιμούς Ø 200 mm
RD	Αμόνωτος αγωγός σύνδεσης εισαγωγής και εξαγωγής αέρα
RDC	Μονωμένος αγωγός σύνδεσης εισαγωγής/εξαγωγής αέρα
R90	Αμόνωτος αγωγός σύνδεσης με γωνία 90°
R90C	Μονωμένος αγωγός σύνδεσης με γωνία 90°
MAFO	Εξάρτημα εισαγωγής αέρα με φίλτρο G4
ΑΓΩΓΟΙ ΣΥΝΔΕΣΗΣ ΚΑΙ ΒΥΣΜΑΤΑ	
TFA	Αμόνωτος εύκαμπτος αεραγωγόςØ 200 mm
TFM	Μονωμένος εύκαμπτος αεραγωγός Ø 200 mm
TP	Δεματικά Ø 200 mm
ΑΓΩΓΟΙ ΕΙΣΟΔΟΥ ΚΑΙ ΕΞΟΔΟΥ ΑΕΡΑ	
CA	Αεραγωγός εισόδου με γρίλια κυψελωτή (honeycomb)
CAF	Αεραγωγός εισόδου με γρίλια κυψελωτή και φίλτρο G2
CM	Μονωμένος αεραγωγός εξαγωγής αέρα με 2-οδη γρίλια
ΓΡΙΛΙΕΣ ΕΙΣΑΓΩΓΗΣ ΚΑΙ ΕΞΑΓΩΓΗΣ ΑΕΡΑ	
GM	Γρίλια εξόδου αέρα από αλουμίνιο με πτερύγια 2 σειρών και πλαίσιο
GA	Γρίλια εισόδου αέρα αλουμινίου με πλαίσιο
ΡΥΘΜΙΣΤΙΚΕΣ ΒΑΛΒΙΔΕΣ ON/OFF ΕΛΕΓΧΟΜΕΝΕΣ ΑΠΟ ΚΙΝΗΤΗΡΑ	
VK	3-οδη βαλβίδα ON-OFF με κινητήρα (230V και εκκινητήρας 24V), με υδραυλικό κιτ για τον στάνταρτ και τον επιπρόσθετο εναλλάκτη θερμότητας
VK	Ρυθμιστική 3-οδη βαλβίδα με κινητήρα (εκκινητήρας 24V), με υδραυλικό κιτ για τον στάνταρτ και τον επιπρόσθετο εναλλάκτη θερμότητας.
KV	2-οδη βαλβίδα ON-OFF με κινητήρα (230V και εκκινητήρας 24V), με υδραυλικό κιτ για τον στάνταρτ και επιπρόσθετο εναλλάκτη θερμότητας
KVM	Ρυθμιστική 2-οδη βαλβίδα με κινητήρα (εκκινητήρας 24V), με υδραυλικό κιτ για τον στάνταρτ και επιπρόσθετο εναλλάκτη θερμότητας
ΑΞΕΣΟΥΑΡ	
VRC	Βοηθητική εξωτερική λεκάνη συλλογής συμπυκωμάτων
RE	Επιπρόσθετο θερμαντικό στοιχείο για τοποθέτηση εντός της μονάδας, ολοκληρωμένο με σύστημα ασφαλείας
KSC	Αντλία αποστράγγισης συμπυκνωμάτων

LED

My Comfort

EVO

Ονομαστικά τεχνικά χαρακτηριστικά

DM DS		13			14			23			24		
Ταχύτητα ανεμιστήρα		min	med	max	min	med	max	min	med	max	min	med	max
		1	4	6	1	4	6	1	5	7	1	5	7
Παροχή αέρα E	m^3/h	108	246	247	138	246	276	171	275	341	171	275	341
Διαθέσιμη στατική πίεση	Pa	15	50	63	15	50	63	19	50	77	19	50	77
Ηλ. τάση τροφοδοσίας	V-ph-Hz	230-1-50											
Ηλεκτρική ισχύς (E)	W	24	57	82	24	57	82	34	45	106	34	45	106
Ολική ψυκτική ισχύς (1)	kW	1,12	1,78	1,98	1,18	1,97	2,18	1,30	1,97	2,38	1,39	2,18	2,64
Αισθητή ψυκτική ισχύς (1)	kW	0,77	1,28	1,41	0,80	1,36	1,51	0,92	1,41	1,70	0,96	1,51	1,84
Παροχή νερού	l/h	191	306	338	202	338	374	223	338	410	238	374	454
Πτώση πίεσης νερού (1)	kPa	2	5	6	3	7	8	3	6	8	4	8	12
Θερμική ισχύς (2)	kW	1,32	2,18	2,39	1,37	2,38	2,64	1,60	2,38	2,83	1,69	2,64	3,22
Παροχή νερού	l/h	194	324	353	202	349	389	238	353	418	248	389	472
Πτώση πίεσης νερού (2)	kPa	2	4	5	2	6	7	2	5	6	3	7	10
Θερμική ισχύς DF εναλλάκτη θερμ. 1ας σειράς (3)	kW	1,56	2,24	2,38	1,56	2,24	2,38	1,79	2,39	2,69	1,79	2,39	2,69
Παροχή νερού DF εναλλάκτη θερμ. 1ας σειράς (3)	l/h	137	198	209	137	198	209	158	209	238	158	209	238
Πτώση πίεσης νερού (3) DF εναλλάκτη θερμ. 1ας σειράς (3)	kPa	2	3	3	2	3	3	2	3	4	2	3	4
Θερμική ισχύς DF εναλλάκτη θερμ. 2 σειρών (3)	kW	2,16	3,50	3,78	2,16	3,50	3,78	2,6	3,8	4,5	2,6	3,8	4,5
Παροχή νερού DF εναλλάκτη θερμ. 2 σειρών (3)	l/h	191	306	331	191	306	331	227	335	392	227	335	392
Πτώση πίεσης νερού (3) DF εναλλάκτη θερμ. 2 σειρών (3)	kPa	3	7	8	3	7	8	4	8	11	4	8	11
Στάνταρτ στοιχείο νερού - αριθμός σειρών	n°	3			4			3			4		
Ολική στάθμη ηχητικής ισχύος	dB(A)	26	48	52	26	48	52	36	50	58	36	50	58
Εισερχόμενη + εκπομπόμενη στάθμη ηχητικής ισχύος	dB(A)	24	46	50	24	46	50	34	48	56	34	48	56
Εξερχόμενη στάθμη ηχητικής ισχύος	dB(A)	22	45	49	22	45	49	32	47	55	32	47	55

DM DS		33			34			43			44		
Ταχύτητα ανεμιστήρα		min	med	max	min	med	max	min	med	max	min	med	max
		1	6	7	1	6	7	1	4	7	1	4	7
Παροχή αέρα E	m^3/h	194	360	403	194	360	403	305	532	652	305	532	652
Διαθέσιμη στατική πίεση	Pa	14	50	63	14	50	63	17	50	76	17	50	76
Ηλ. τάση τροφοδοσίας	V-ph-Hz	230-1-50											
Ηλεκτρική ισχύς (E)	W	34	47	106	34	47	106	76	143	192	76	143	192
Ολική ψυκτική ισχύς (1)	kW	1,47	2,36	2,62	1,60	2,77	3,07	2,00	3,31	3,87	2,37	3,92	4,64
Αισθητή ψυκτική ισχύς (1)	kW	1,05	1,77	1,97	1,10	1,93	2,14	1,50	2,53	3,00	1,65	2,75	3,27
Παροχή νερού	l/h	252	407	450	274	475	526	342	569	662	407	673	796
Πτώση πίεσης νερού (1)	kPa	2	5	5	3	7	9	3	8	11	6	14	18
Θερμική ισχύς (2)	kW	1,88	2,59	3,52	1,92	2,69	3,72	2,78	4,40	5,11	2,82	4,47	5,2
Παροχή νεορύ	l/h	281	479	526	281	497	547	342	569	662	407	673	796
Πτώση πίεσης νερού (2)	kPa	2	5	6	2	6	7	3	7	9	4	9	12
Θερμική ισχύς DF εναλλάκτη θερμ. 1ας σειράς (3)	kW	2,38	3,52	3,75	2,38	3,52	3,75	3,18	4,36	4,82	3,18	4,36	4,82
Παροχή νερού DF εναλλάκτη θερμ. 1ας σειράς (3)	l/h	209	310	328	209	310	328	281	382	421	281	382	421
Πτώση πίεσης νερού (3) DF εναλλάκτη θερμ. 1ας σειράς (3)	kPa	2	4	4	2	4	4	3	6	7	3	6	7
Θερμική ισχύς DF εναλλάκτη θερμ. 2 σειρών (3)	kW	3,10	5,23	5,70	3,10	5,23	5,70	4,6	7,0	8,0	4,6	7,0	8,0
Παροχή νερού DF εναλλάκτη θερμ. 2 σειρών (3)	l/h	274	457	500	274	457	500	400	616	706	400	616	706
Πτώση πίεσης νερού (3) DF εναλλάκτη θερμ. 2 σειρών (3)	kPa	2	6	7	2	6	7	5	10	12	5	10	12
Στάνταρτ στοιχείο νερού - αριθμός σειρών	n°	3			4			3			4		
Ολική στάθμη ηχητικής ισχύος	dB(A)	36	52	58	36	52	58	39	52	60	39	52	60

Ονομαστικά τεχνικά χαρακτηριστικά

DM DS		53			54			63			64		
Ταχύτητα ανεμιστήρα		min	med	max	min	med	max	min	med	max	min	med	max
		1	6	7	1	6	7	1	2	3	1	2	3
Παροχή αέρα E	m^3/h	337	687	760	337	687	760	1124	1170	1283	1047	1170	1283
Διαθέσιμη στατική πίεση	Pa	12	50	61	12	50	61	40	50	60	40	50	60
Ηλ. τάση τροφοδοσίας	V-ph-Hz	230-1-50											
Ηλεκτρική ισχύς (E)	W	76	167	192	76	167	192	235	280	332	235	280	332
Ολική ψυκτική ισχύς (1)	kW	2,31	4,39	4,82	2,54	4,95	5,42	6,36	6,97	7,52	7,11	7,80	8,42
Αισθητή ψυκτική ισχύς (1)	kW	1,70	3,26	3,58	1,79	3,50	3,83	4,72	5,19	5,61	5,04	5,54	5,99
Παροχή νερού	l/h	396	752	828	436	850	929	1091	1197	1291	1221	1340	1445
Πτώση πίεσης νερού (1)	kPa	2	7	8	3	10	12	13	16	18	20	23	26
Θερμική ισχύς (2)	kW	3,05	5,66	6,16	3,18	6,04	6,59	7,94	8,65	9,28	8,59	9,40	10,1
Παροχή νεορύ	l/h	396	752	828	436	850	929	1091	1197	1291	1221	1340	1445
Πτώση πίεσης νερού (2)	kPa	2	6	7	3	8	10	11	13	15	16	19	21
Θερμική ισχύς DF εναλλάκτη θερμ. 1ας σειράς (3)	kW	3,86	5,86	6,18	3,86	5,86	6,18	7,25	7,64	7,96	7,25	7,64	7,96
Παροχή νερού DF εναλλάκτη θερμ. 1ας σειράς (3)	l/h	338	515	544	338	515	544	636	670	699	636	670	699
Πτώση πίεσης νερού (3) DF εναλλάκτη θερμ. 1ας σειράς (3)	kPa	8	16	18	8	16	18	23	25	27	23	25	27
Θερμική ισχύς DF εναλλάκτη θερμ. 2 σειρών (3)	kW	5,05	8,68	9,25	5,05	8,68	9,25	11,4	12,0	12,5	11,4	12,0	12,5
Παροχή νερού DF εναλλάκτη θερμ. 2 σειρών (3)	l/h	443	760	814	443	760	814	999	1056	1098	999	1056	1098
Πτώση πίεσης νερού (3) DF εναλλάκτη θερμ. 2 σειρών (3)	kPa	6	16	18	6	16	18	26	28	30	26	28	30
Στάνταρτ στοιχείο νερού - αριθμός σειρών	n°	3			4			3			4		
Ολική στάθμη ηχητικής ισχύος	dB(A)	39	55	60	39	55	60	59	62	69	59	62	69
Εισερχόμενη + εκπομπόμενη στάθμη ηχητικής ισχύος	dB(A)	37	53	58	37	53	58	57	60	67	57	60	67
Εξερχόμενη στάθμη ηχητικής ισχύος	dB(A)	35	51	56	35	51	56	55	58	65	55	58	65

(1) Θερμοκρασία νερού 7-12°C, θεμροκρασία αέρα D.B. 27°C, W.B. 19°C (47% σχετική υγρασία)
(2) Θερμοκρασία εισερχόμενου νερού50°C, παροχή νερού ίδια με τη λειτουργία ψύξης, θεμροκρασία αέρα 20°C
(3) Θερμοκρασία νερού 70 / 60°C, θεμροκρασία αέρα 20°C
(4) Στάθμη ηχητικής ισχύος υπολογισμένη βάσει των προτύπων ISO 3741 και ISO 3742
(E) Δεδομένα πιστοποιημένα κατά EUROVENT

Σχέδια και διαστάσεις

DUCTIMAX 1 - 4

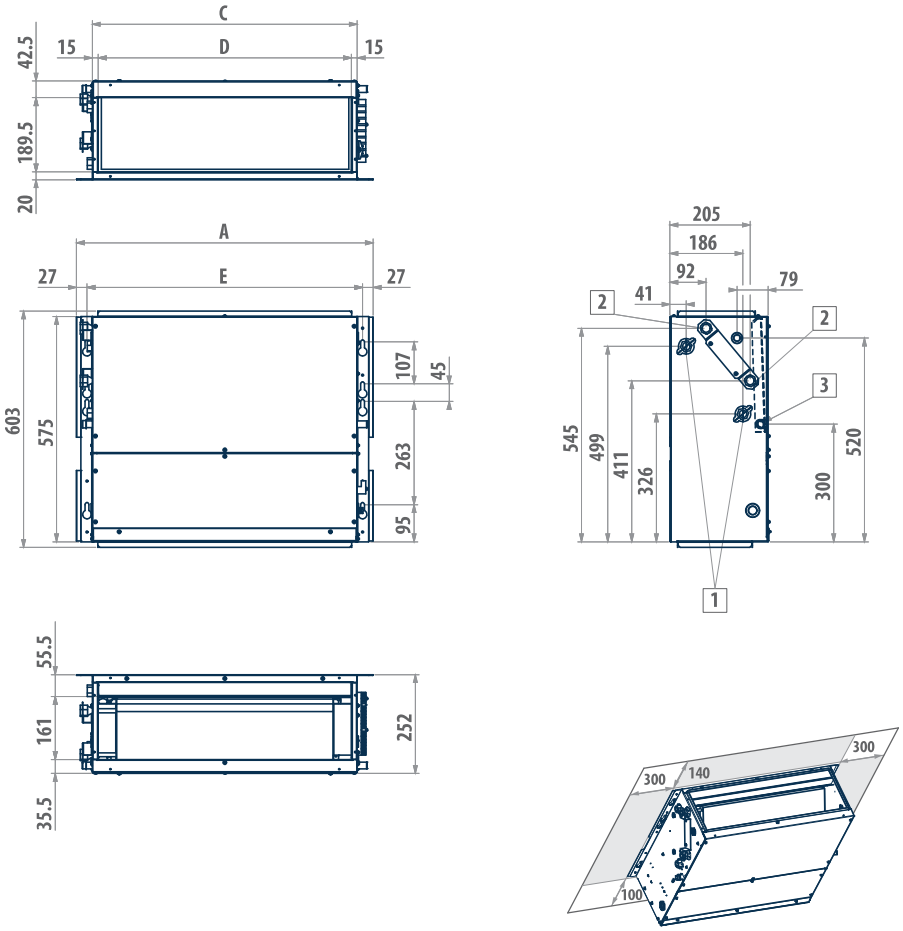

DUCTIMAX	13 - 14	23 - 24	33 - 34	43 - 44
A	757	757	967	967
C	677	677	887	887
D	648	648	858	858
E	703	703	913	913
1	1/2″	1/2″	1/2″	1/2″
2	1/2″	1/2″	1/2″	1/2″
3	Ø 17	Ø 17	Ø 17	Ø 17

ΛΕΖΑΝΤΑ	
1	Υδραυλικές συνδέσεις του στάνταρτ εναλλάκτη θεεμότητας
2	Υδραυλικές συνδέσεις του επιπρόσθετου εναλλάκτη θερμότητας
3	Σύστημα αποστράγγισης συμπυκνωμάτων

Σχέδια και διαστάσεις

DUCTIMAX 5 - 6

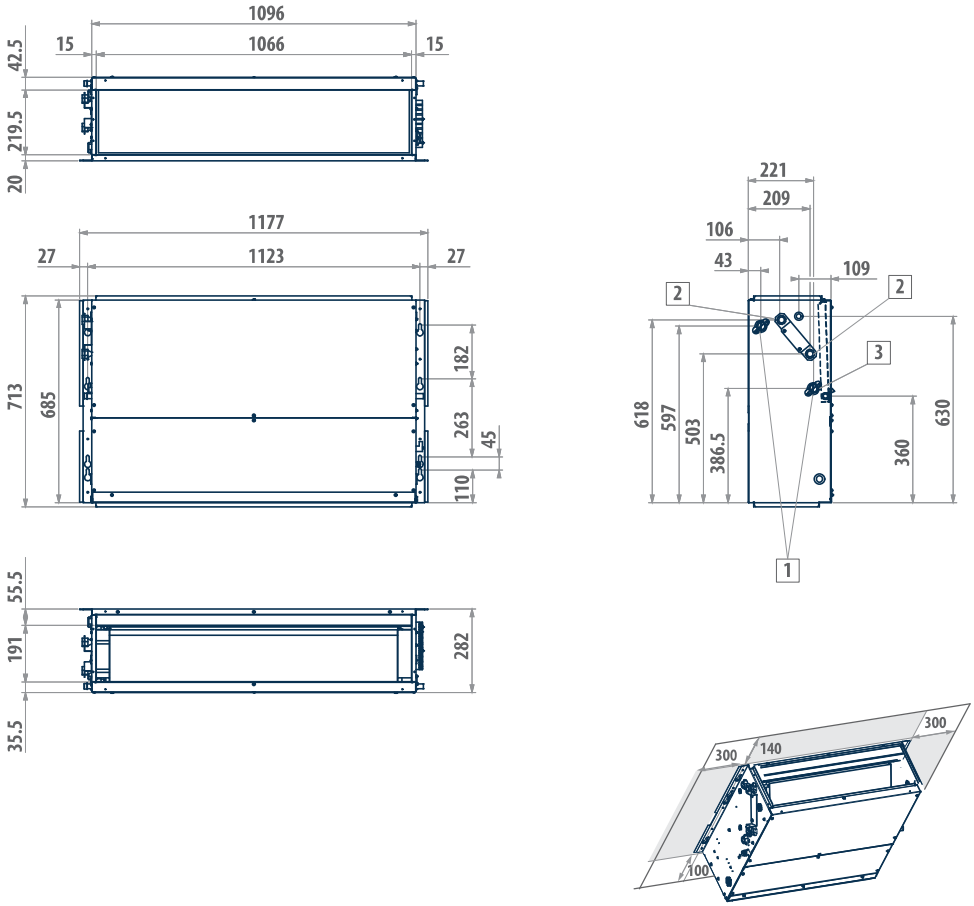

DUCTIMAX	53 - 54	63 - 64
1	3/4″	3/4″
2	3/4″	3/4″
3	Ø 17	Ø 17

ΛΕΖΑΝΤΑ	
1	Υδραυλικές συνδέσεις του τανταρτ εναλλάκτη θερμότητας
2	Υδραυλικές συνδέσεις του επιπρόσθετου εναλλάκτη θερμότητας
3	Σύστημα αποστράγγισης συμπυκνωμάτων